ԿՏՐՎԱԾՔ 1-1

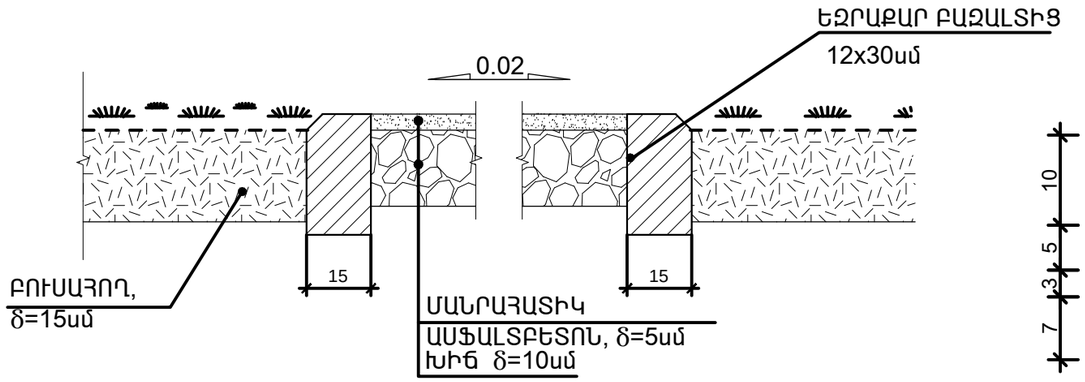

ԿՏՐՎԱԾՔ 2-2

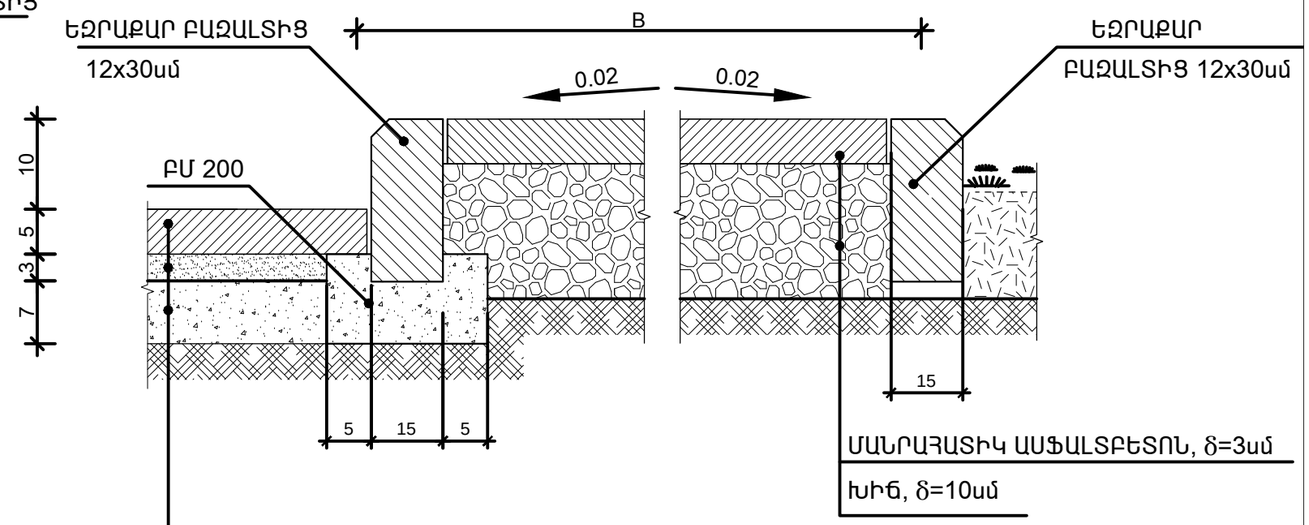

1. ՄԱՆՐԱՀԱՏԻԿ ԱՍՖԱԼՏԲԵՏՈՆ h=5ՍՄ
2. ՀԻՄՔԻ ԽՃԻ ՇԵՐՏ h=12ՍՄ
3. ԱՎԱԶԱԿՈՊՃԱՅԻՆ ՀԱՐԹԵՑՆՈՂ ՇԵՐՏ h=10ՍՄ

ԿՏՐՎԱԾՔ 3-3

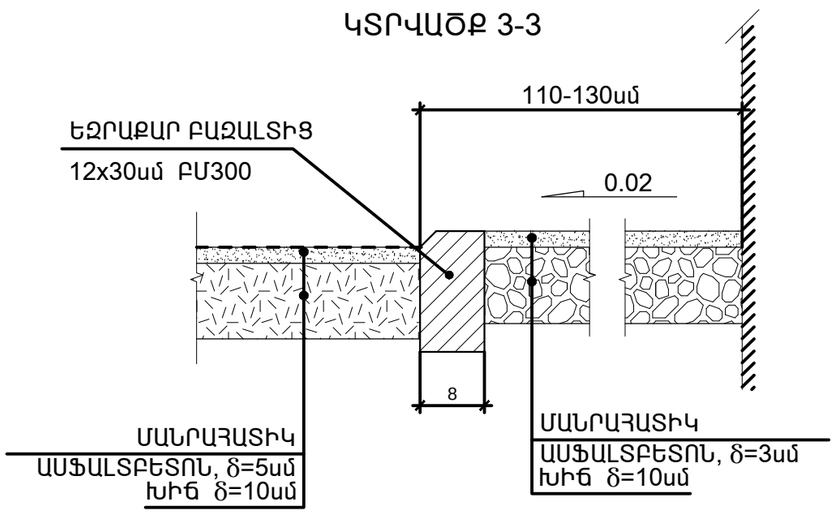

Ծ Ա Ն Ո Թ Ո Ւ Թ Յ Ո Ւ Ն

1. Հաշվի առնելով գոյություն ունեցող սալվածքի բավարար որակը՝ նախագծով պահպանվում է այն:
2. Հողի քանդում -39,6 մ^3
3. Հողի տեղափոխում - 15,8մ^3
4. Կտրվածքների վրա չափերը տրված են սմ-ով, մնացածը մետրով:

ՇԻՆԱՐԱՐԱԿԱՆ ԱՇԽԱՏԱՆՔՆԵՐԻ ԾԱՎԱԼՆԵՐ

1. Ցանկապատի տեղադրում - 158 գծմ
2. Դարպաս - 2 հատ (4 փեղկ)
3. Դռնակ - 1 հատ

Կանաչապատում - 98.0մ^2

5. Տարածքի հատակագծում նշված մասը իրականացնել մանրահատիկ ասֆ/բետոնով δ=5սմ խճե շերտի վրա δ=10սմ տես կտրվածքներ - 1020.0մ^2

6.մանրահատիկ ասֆ/բետոնով δ=3սմ խճե շերտի վրա δ=10սմ տես կտրվածքներ՝ մայթի հատված -116.6մ^2

ՀՀ ՎԱՅՈՑ ՁՈՐԻ ՄԱՐԶ,ԳԵՏԱՓԻ ՀԱՄԱՅՆՔԻ ՄԱՆԿԱՊԱՐՏԵԶԻ ՏԱՐԱԾՔԻ ԲԱՐԵԿԱՐԳՄԱՆ, ՑԱՆԿԱՊԱՏԻ ԻՐԱԿԱՆԱՑՄԱՆ ԵՎ ՀԵՆԱՊԱՏԻ ԿԱՌՈՒՑՄԱՆ ԱՇԽԱՏԱՆՔԱՅԻՆ ՆԱԽԱԳԻԾ				Պայմանագիր N ՎՁՄ-ԲԸՆԱՇՁԲ-01/1		
Ն.Գ.Ճ.	Ա.Առաքելյան		ՇԻՆԱՐԱՐԱԿԱՆ ԱՇԽԱՏԱՆՔՆԵՐ	ՓՈՒԼ	ԹԵՐԹ	ԹԵՐԹԵՐ
Ստուգեց	Մնացականյան Վ.			ԱՆ	11	11
Ստուգեց	Կուլախսզյան Վ.					
			ՄԱՅԹԻ ԿՏՐՎԱԾՔՆԵՐ	«ՆՈՐԱՇԵՆ» ՆՏ ԱԿ		